Préparation du sol | Plantation | Récolte | Stockage | Tri

MIEDEMA MB REMPLISSEURS DE CAISSES

dewulf
enjoy growing

REMPLISSAGE HOMOGÈNE DES CAISSES AVEC UNE CAPACITÉ MAXIMALE

Le remplissage de caisses est essentiellement une question de respect du produit et de capacité. Miedema a donc développé des remplisseurs de caisses qui remplissent de façon homogène, tout en conservant en permanence une hauteur de chute minimale. Il vous suffit de changer de caisses... Grâce au remplisseur de caisses MB 111 automatique INNOVANT, vous réalisez une capacité de remplissage inédite tout en réduisant drastiquement les manœuvres du chariot élévateur. Vous souhaitez un remplissage FIABLE des caisses ? Optez dans ce cas pour un remplisseur de caisses MB de Miedema !

PLUS SIMPLE

La série MB est équipée d'un tableau électrique étanche à la poussière et d'un panneau de commande d'HMI muni de pictogrammes pour rendre la commande très AGRÉABLE. Toutes les machines sont équipées de Start-Control. Le MB est une machine principale (à la fin de la ligne) qui fait démarrer et arrête l'ensemble de la ligne mécanique.

Ces remplisseurs de caisses se distinguent par leur faible consommation d'énergie. La série MB est une machine très ÉCONOMIQUE. Grâce aux 3 différents modèles, Miedema offre une solution à chaque client.

MIEDEMA MB 33

Le MB 33 remplit les caisses partiellement de façon basse en coudant et en coulissant le tapis de remplissage dans la caisse. Les volets de freinage présents sur la partie coudable du tapis de remplissage garantissent un respect maximal du produit. Le capteur de produit situé à l'extrémité détermine s'il faut coulisser ou couder le tapis de remplissage. Le remplissage homogène des caisses garantit une ventilation uniforme dans la caisse. La dernière couche est remplie de façon coudée.

SPÉCIFICATIONS TECHNIQUES	
Hauteur totale, volets de freinage inclus [cm]	236 - 286
Espace entre sol et face inférieure du châssis du tapis de remplissage [cm]	119 - 169
Largeur totale du tapis de remplissage [cm]	87
Longueur totale du tapis de remplissage [cm]	437
Longueur min./max. de caisse [cm]	140 - 260
Hauteur maximale de caisse [cm]	157
Capacité par heure	40 - 60 caisses

MIEDEMA MB 55

Le MB 55 remplit les caisses entièrement de façon basse en abaissant la caisse tout en coulissant le tapis de remplissage de gauche à droite. Le capteur de produit situé à l'extrémité détermine s'il faut coulisser le tapis de remplissage ou s'il faut abaisser la caisse. Le remplissage homogène des caisses garantit une ventilation uniforme dans la caisse. La dernière couche est remplie en ligne droite.

SPÉCIFICATIONS TECHNIQUES	
Hauteur totale [cm]	165 - 215
Hauteur de la plate-forme [cm]	23,5
Espace entre la plate-forme et la face inférieure du tapis de remplissage [cm]	100 - 150
Longueur de la plate-forme [cm]	180
Largeur totale du tapis de remplissage X/75 [cm]	86,5
Largeur totale du tapis de remplissage X/50 [cm]	61,5
Longueur min./max. de caisse [cm]	91 - 180
Hauteur maximale de caisse [cm]	135
Capacité par heure	45 - 65 caisses

REMPLISSAGE AUTOMATIQUE DES CAISSES GRÂCE AU MB 111 (XTREME) DE MIEDEMA

Le MB 111 (Xtreme) vous garantit une haute capacité grâce à l'alimentation continue en produit tout en limitant à un minimum les mouvements du chariot élévateur à fourches. Les caisses sont remplies en 3 couches en abaissant la caisse et en coulissant le large tapis tampon. Le capteur de produit situé à l'extrémité détermine s'il faut coulisser le tapis tampon ou s'il faut abaisser la caisse. Un clapet de fermeture est prévu à l'extrémité du tapis tampon pour une fermeture automatique une fois la caisse pleine. Tandis que le tapis tampon se remplit, une nouvelle caisse est amenée au poste de remplissage. La capacité est donc maintenue identiqueet vous êtes en mesure de remplir plus de 100 tonnes par heure. Le flux de produit est alimentable sur 3 côtés, vous restez donc très flexible quel que soit l'espace. Le remplisseur de caisses est prêt standard pour raccord à un dispositif de pesage. Le câble Buffer Control en option actionne le tapis élévateur ME pour se servir du tapis transporteur partiellement comme tampon. Le tapis transporteur tourne alors plus lentement, ce qui augmente la capacité totale par heure.

1. Alimentation de maximum 3 caisses
2. Désempilage des caisses
   La mâchoire à caisses soulève la 2e caisse (évt. plusieurs)
3. Transport de la caisse à remplir vers la plate-forme
   Entre-temps, le tapis tampon est rempli
4. La caisse bascule et est remplie
5. Transport de la caisse pleine vers l'unité d'empilage
6. Alimentation de maximum 2 caisses
7. Évacuation des caisses pleines

A. Alimentation en produit possible à partir de 3 côtés

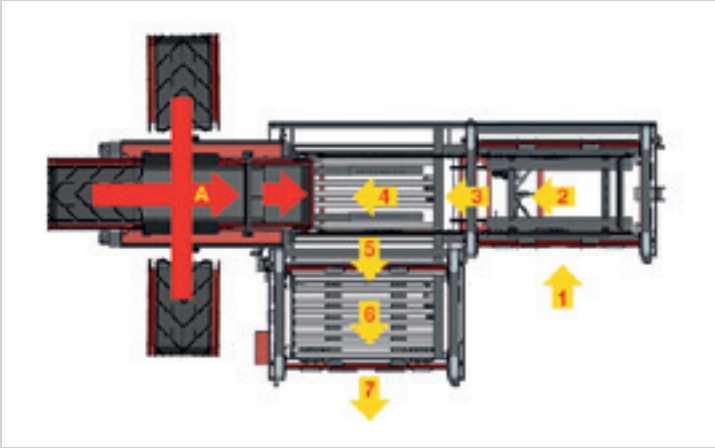

TAPIS TAMPON

PLATE-FORME À CAISSE

CELLULES DE PESAGE (OPTION)

SPÉCIFICATIONS TECHNIQUES	MB 111	MB 111 XTREME
Hauteur totale [cm]	310	340
Largeur totale [cm]	367	381
Longueur totale [cm]	800	1010
Capacité du tapis tampon [kg]	400	500
Longueur minimale de caisse [cm]	120	170
Longueur maximale de caisse [cm]	185	245
Hauteur maximale de caisse [cm]	130	145

CAPTEUR DE PRODUIT

Le capteur de produit à ultrasons garantit une hauteur minimale de chute et des caisses pleines. La plage de détection et la position sont réglables au choix. Poussière et humidité n'affectent pas ces capteurs.

PANNEAU DE COMMANDE DE L'HMI

La commande de l'ensemble de la machine est simplifiée en utilisant le panneau de commande de l'IHM muni de pictogrammes. Le statut actuel de la machine, le compteur de lots et le compteur total sont affichés clairement.

START-CONTROL

Tous les remplisseurs de caisses de Miedema sont équipés standard de Start-Control. Le remplisseur de caisses MB est une machine principale (à la fin de la ligne) qui fait démarrer et arrête l'ensemble de la ligne mécanique.

OPTIONS

TAPIS ÉLÉVATEUR RT 30

Le tapis élévateur RT 30 vous garantit une alimentation optimale en produit. Il facilite le réglage continu de la hauteur de déchargement et de débit. Un raccord tenon-mortaise du RT 30 avec le MB 33 & MB 55 l'empêche de glisser par rapport au remplisseur de caisses et garantit un remplissage optimal des caisses.

VITESSE VARIABLE DU TAPIS DE REMPLISSAGE

Un convertisseur de fréquence permet une vitesse variable du tapis de remplissage (MB 33 & MB 55) de 15 à 53 m/min pour traiter le produit doucement ou pour augmenter la capacité. La vitesse est réglable sur le panneau de commande d'HMI.

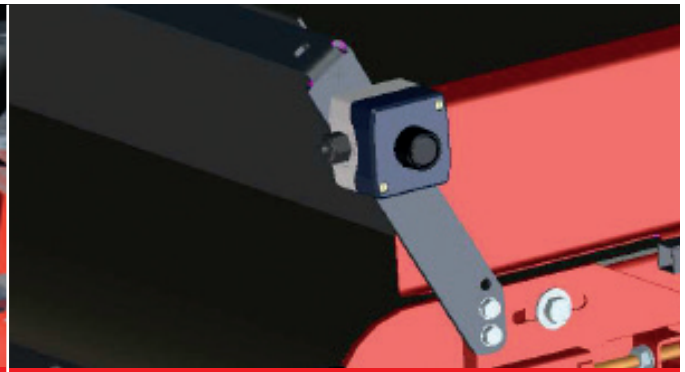

BOUTON D'INVERSION DU TAPIS DE REMPLISSAGE

Un bouton d'inversion situé à chaque extrémité du tapis de remplissage (MB 55) permet d'inverser manuellement le sens de rotation temporairement tant que le bouton est maintenu enfoncé. Vous pouvez ainsi aplatir et ajouter manuellement du produit afin de remplir entièrement la caisse.

DESSINS COTÉS

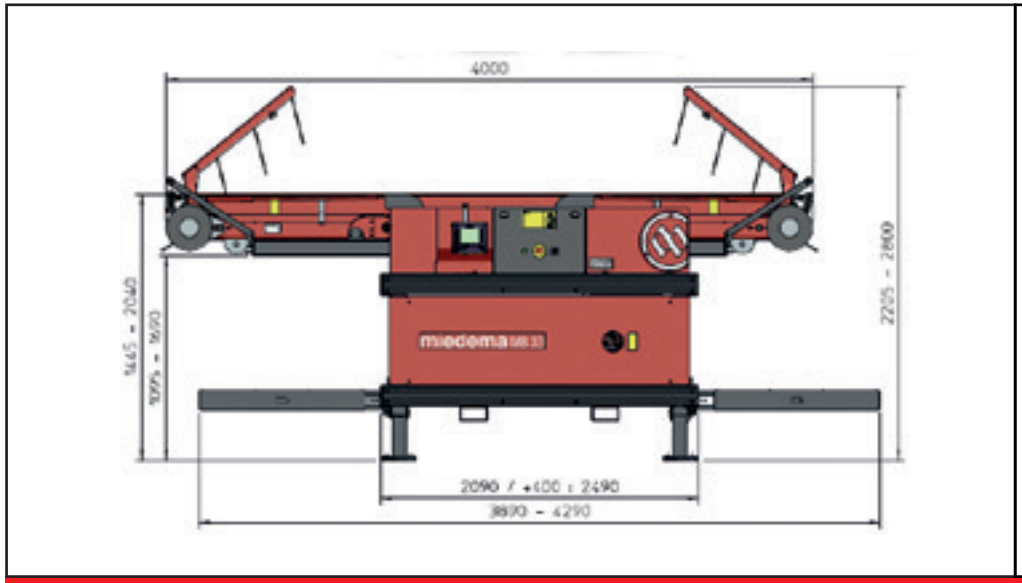

MIEDEMA MB 33

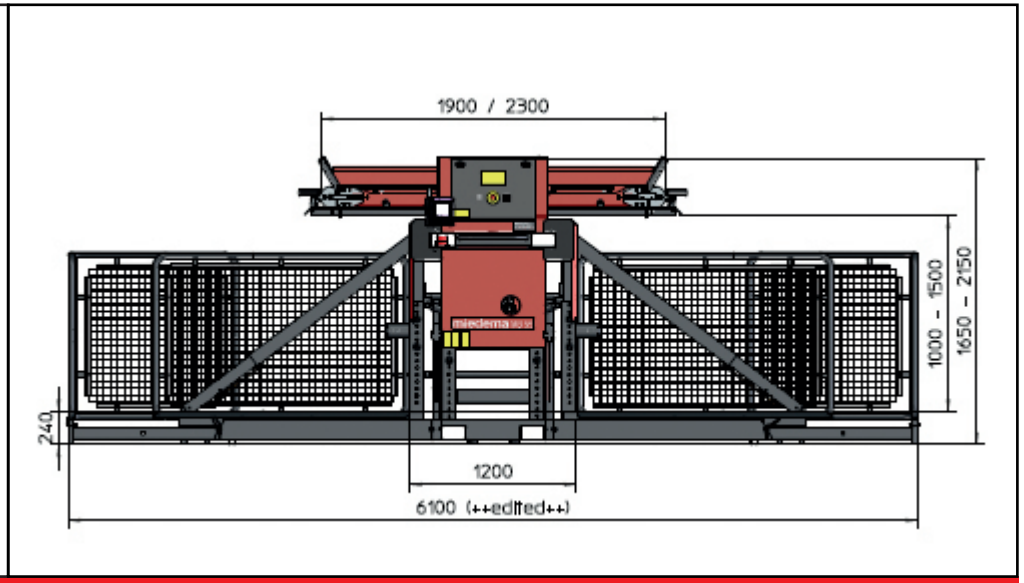

MIEDEMA MB 55

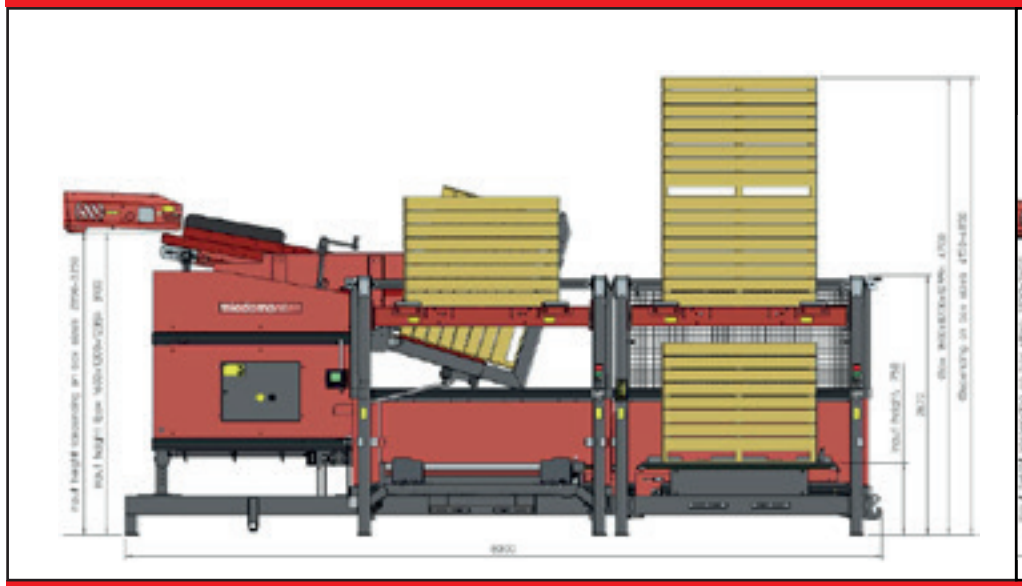

MIEDEMA MB 111

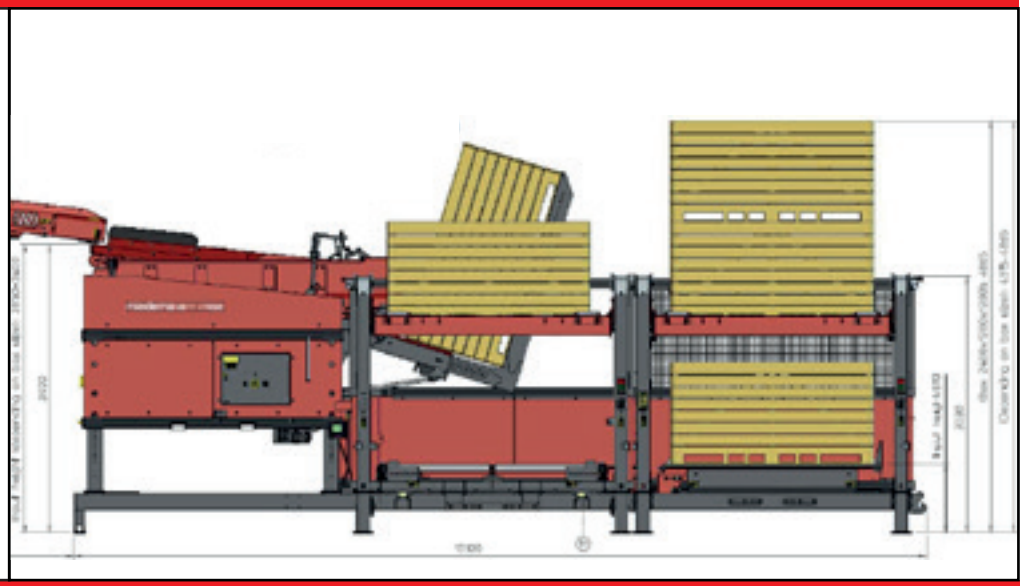

MIEDEMA MB 111 XTREME

SPECIFICATIONS TECHNIQUES

• standard o option - non applicable

	MB 33	MB 55	MB 111
Longueur minimale de caisse [cm]	140	91	140
Longueur maximale de caisse [cm]	260	180	185
Hauteur maximale de caisse [cm]	157	135	130
Start-Control	•	•	•
Capteurs de produit	•	•	•
Volets de freinage	•	•	•
Fourreaux pour élévateur à fourches	•	•	•
Set de transport	-	-	•
Panneau de commande de l'IHM	•	•	•
Vitesse variable du tapis de remplissage	o	o	o
Autres dimensions des tapis de remplissage	o	o	-
Set pour caisse courte (140 à 160 cm)	o	o	-
Set pour caisse basse (90 à 100 cm)	o	o	-
Set pour caisse longue (jusqu'à 240 cm)	o	o	-
Boutons d'inversion du sens de rotation du tapis de remplissage	-	o	-
Set pour caisses d'une largeur supérieure à 110 cm	-	o	-
Tapis élévateur RT 30	o	o	-
Tapis élévateur ME 80 - 100	o	o	o
Prêt à être raccordé aux plates-formes de pesage	o	o	o
Prêt pour la communication Can-Bus entre remplisseurs de caisses	•	•	•
Tamponnage sur tapis élévateur (ME 80 - 100) par le biais de la communication Can-Bus	-	-	•
Alimentation sortante sur machine 5A	•	•	-

Les modifications des modèles, versions, spécifications techniques, illustrations ou autres informations dans cette brochure sont toujours sous réserve. Dewulf se réserve à tout instant le droit, sans notification préalable, d'apporter des modifications aux modèles, versions, spécifications techniques ou autres informations, sans obligations de modifier le matériel déjà acheté.

Kleasterdyk 43
8831 XA Winsum
Pays-Bas

+31 517 239 800
www.dewulfgroup.com
info@dewulfgroup.com

dewulf
enjoy growing